Installation Eiswürfelbereiter W20 W

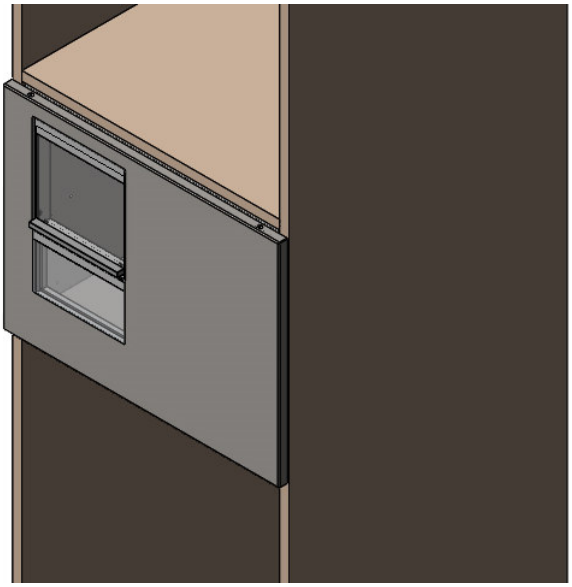

WICHTIGER HINWEIS:
Lesen Sie **vor** dem Einbau des Eiswürfelbereiters auch die Bedienungsanleitung sowie den „Montagehinweis Frontblech“ vollständig und aufmerksam durch!
Alle bereitgestellten Anleitungen sind Teil des Eiswürfelbereiters und daher stets allgemein zugänglich aufzubewahren. Die Anleitungen sollten stets griffbereit sein.

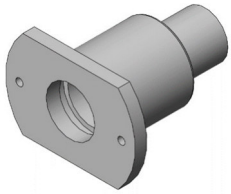

Ablaufkupplung Ø 20 mm
für Restwasseranschluss

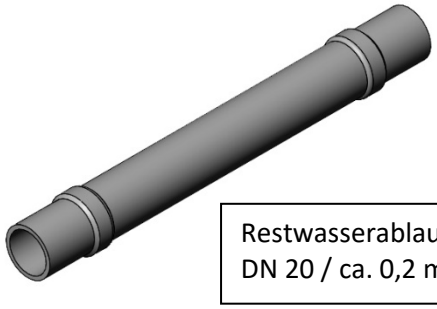

Restwasserablaufschlauch
DN 20 / ca. 0,2 m

O-Ring 20x3 für
Ablaufkupplung

Kreuzschlitzschraube M4x8
für Ablaufkupplung

Kunststoffwinkel Ø 20 mm
für
Restwasserablaufschlauch

Federring 4,3 für
Ablaufkupplung

Schott-
Verbindung für
Kühlwasser-
ablaufschlauch

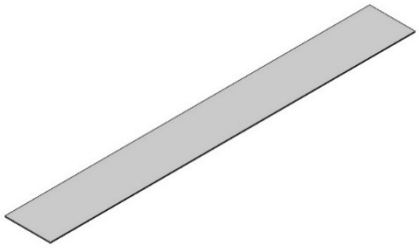

Kunststoffstreifen
für Höhenausgleich
Einschubrahmen

Mutter für Schott-
Verbindung

Einschubrahmen mit
Führungsschienen

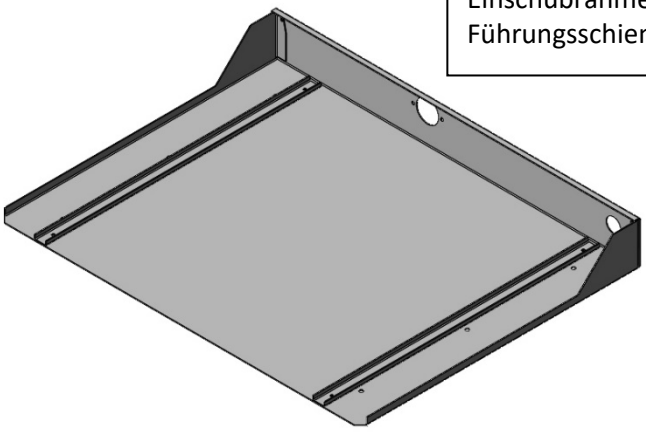

Sicherungsring

Vormontierter
Kühlwasserablaufschlauch

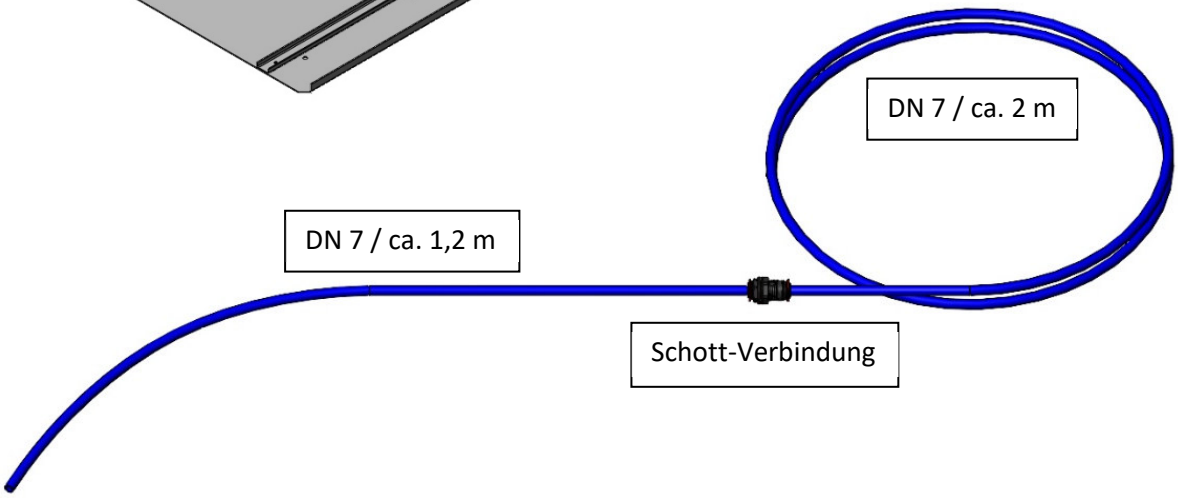

DN 7 / ca. 2 m

DN 7 / ca. 1,2 m

Schott-Verbindung

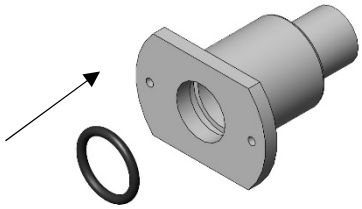

Den O-Ring in die Ablaufkupplung einfügen.

Auf richtigen Sitz des O-Ringes achten.

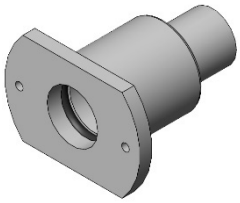

Einschubrahmen bereitlegen.

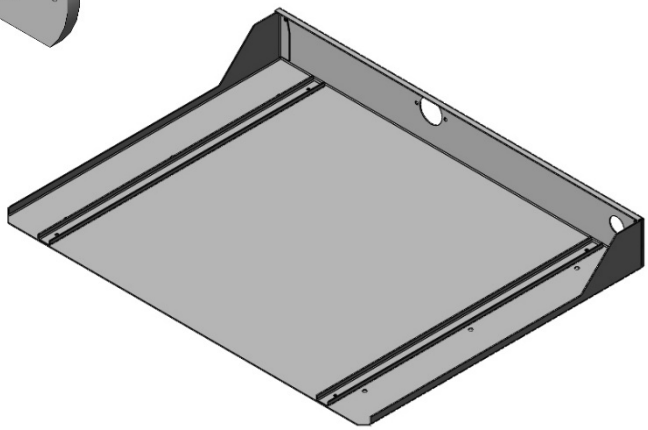

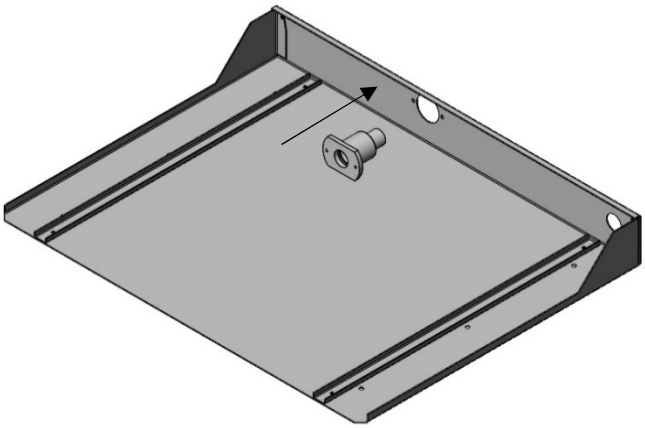

Die Ablaufkupplung von innen durch die Öffnung im Einschubrahmen stecken.

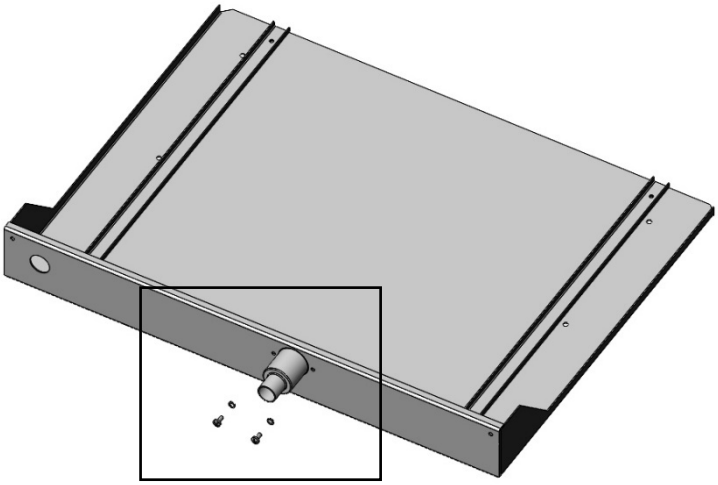

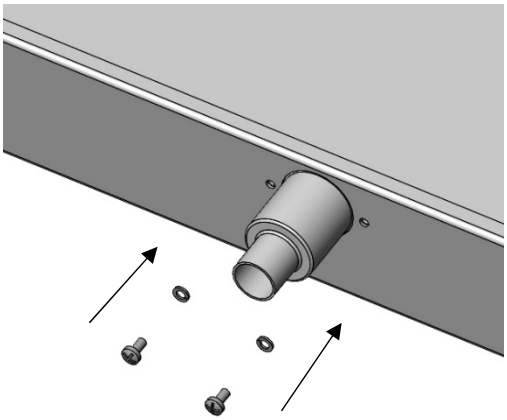

Die Ablaufkupplung von hinten mit jeweils einem Federring und einer Schraube befestigen.

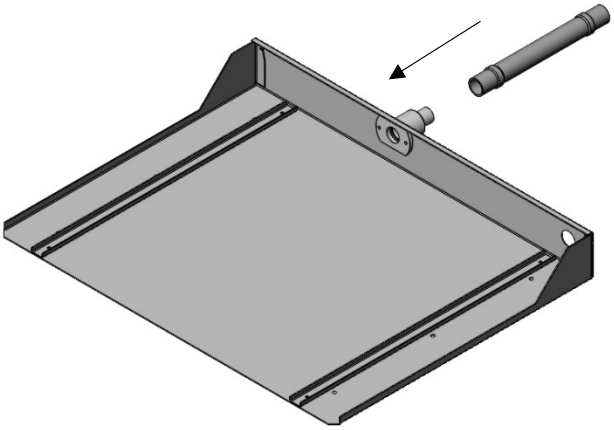

Restwasserablaufschlauch auf die Ablaufkupplung stecken und mit einer Schlauchschelle fixieren.

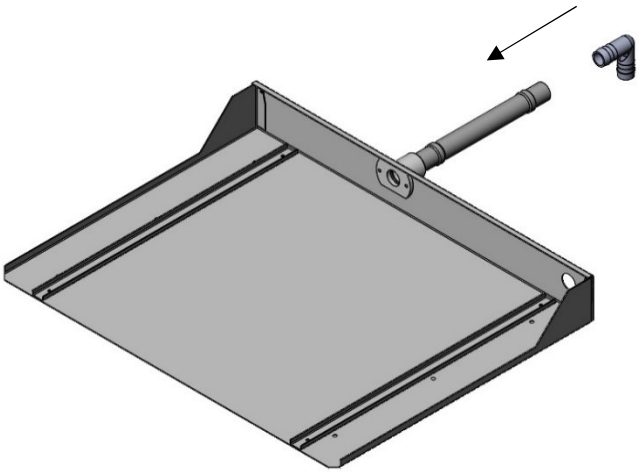

Kunststoffwinkel auf den Restwasserablaufschlauch stecken.

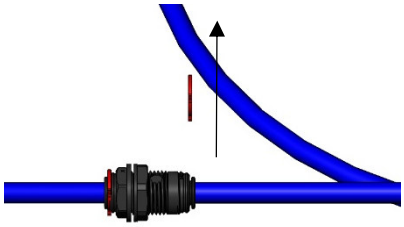

Den Sicherungsring von der Verbindung nach oben herausziehen, dann die Mutter lösen und über das längere Schlauchteil abziehen.

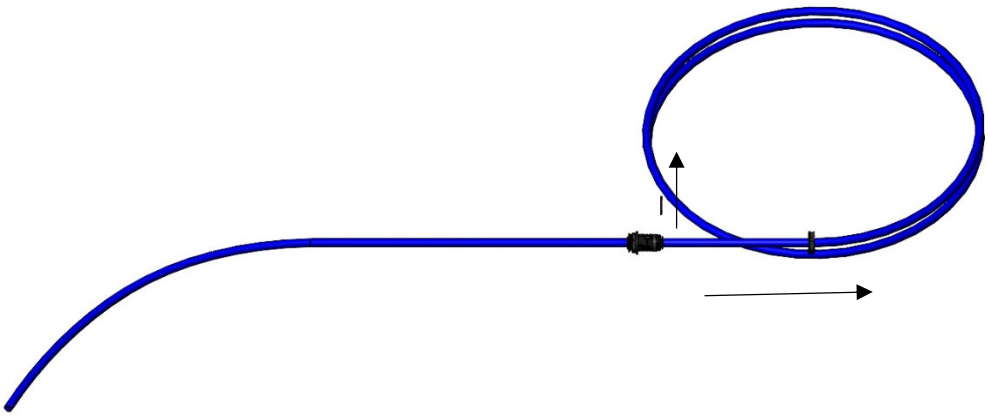

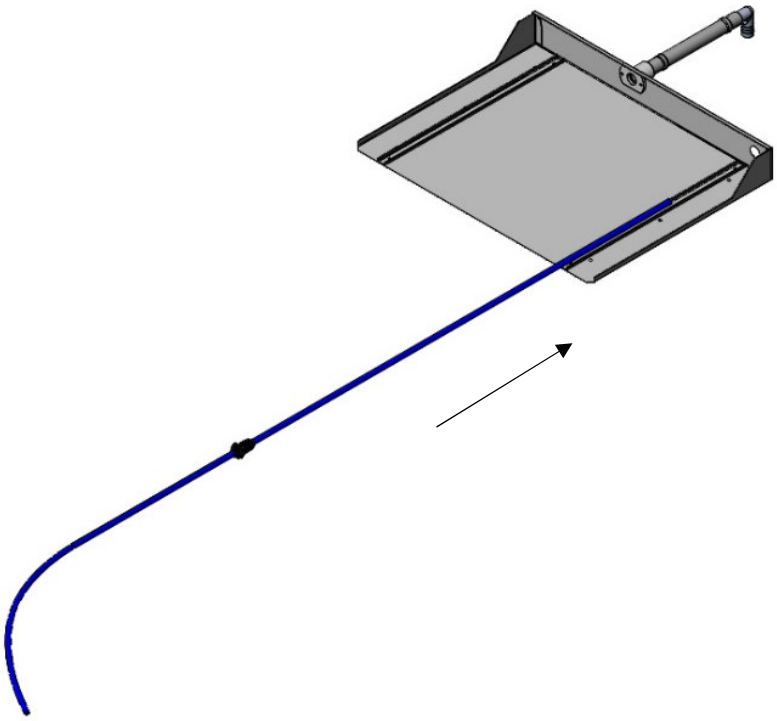

Den Kühlwasserablaufschlauch mit dem längeren Teil von innen durch die Öffnung im Einschubrahmen ziehen, bis die Verbindung am Rahmen anstößt.

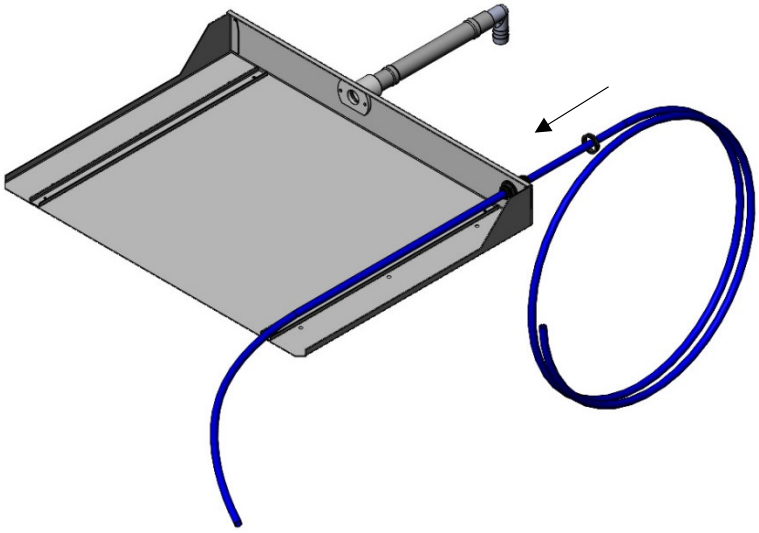

Die Mutter der Verbindung wieder über das längere Schlauchteil ziehen und an der Verbindung am Einschubrahmen festdrehen, den Sicherungsring wieder von oben nach unten einstecken.

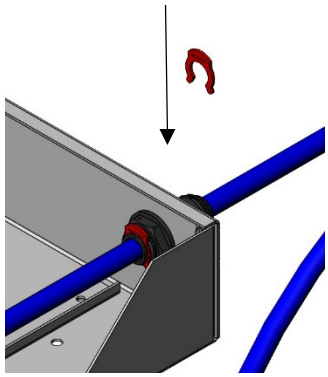

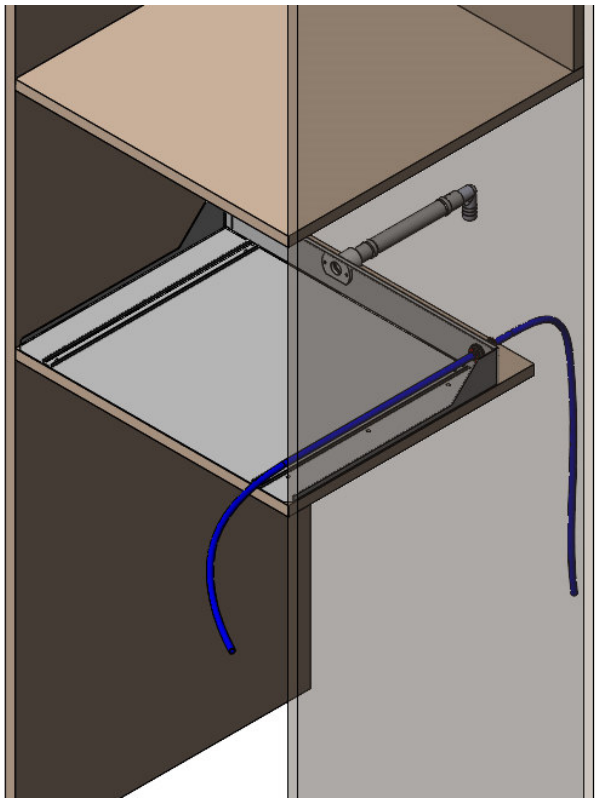

Den so vorbereiteten Einschubrahmen in der Einbaunische montieren.

Zur Ausrichtung des Einschubrahmens können die beiliegenden Kunststoffstreifen verwendet werden, damit der Eisbereiter später absolut waagerecht steht.

Alle Anschlussarbeiten sind entsprechend der (deutschen) Trinkwasserverordnung sowie den gültigen Vorschriften und gesetzlichen Bestimmungen für den Einsatzort auszuführen! Beachten Sie auch die technischen Daten und Einsatzbedingungen in der Bedienungsanleitung.
Verwenden Sie zur Installation immer die mit dem Gerät gelieferten Schläuche,

Die beiden Ablaufschläuche zum Abwassernetz verlegen. Dabei darauf achten, dass die Schläuche immer mit Gefälle verlaufen und keine Knickstellen aufweisen. Verfügen die Ablaufschläuche nicht über ein ausreichendes Gefälle, kann es zum Überlaufen des Vorratsbehälters kommen und/ oder ein Wasserschaden entstehen. Zum verlegen in engen Bögen unbedingt einen handelsüblichen Kunststoffwinkel verwenden.

WICHTIG:
Aus hygienischen Gründen dürfen die Schläuche keine direkte Verbindung zum Abwassernetz haben. Idealerweise ist der Siphon mit Einlauftrichter (bauseits) als Bodenablauf vorbereitet.

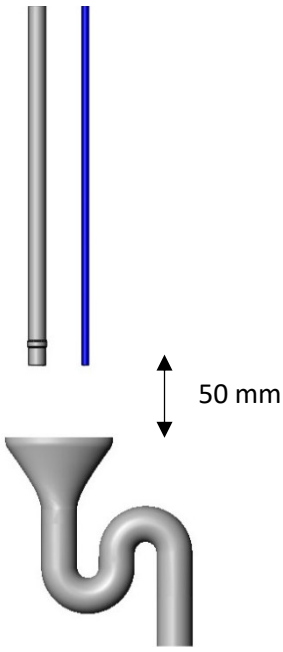

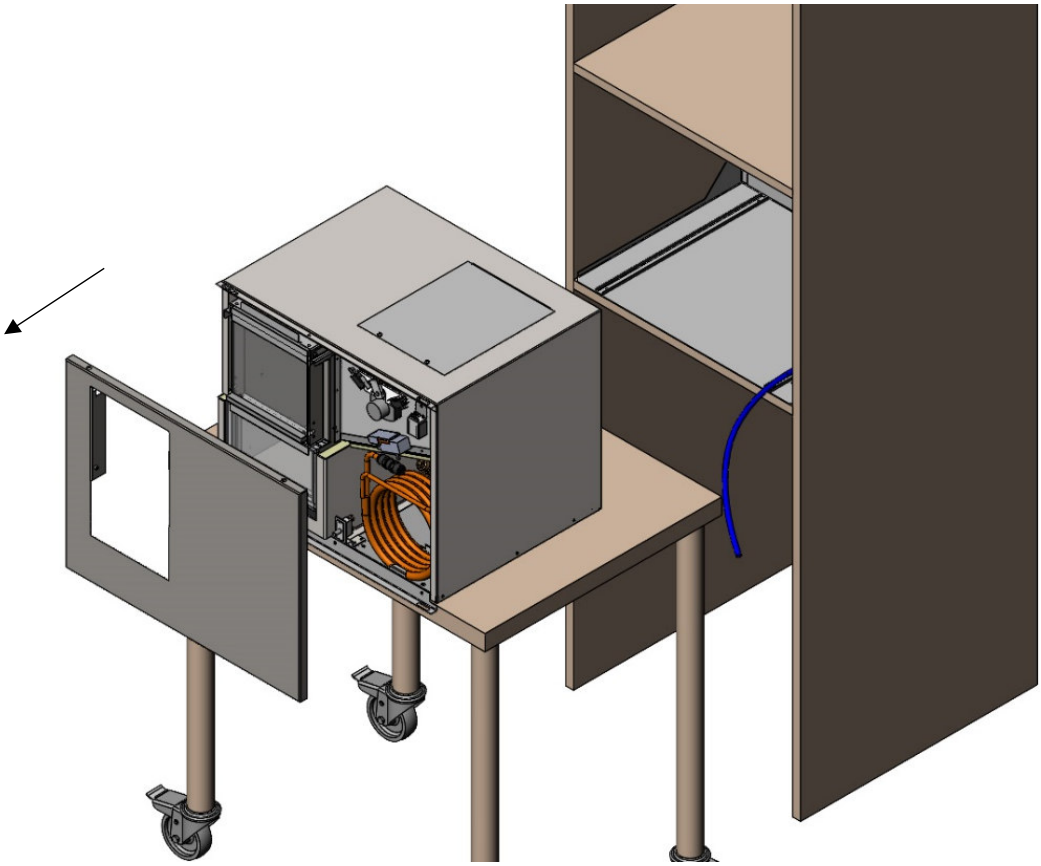

Maschine vor der Einbaunische positionieren und Frontblech abnehmen (siehe „Montagehinweis Frontblech“ auf gesondertem Blatt).

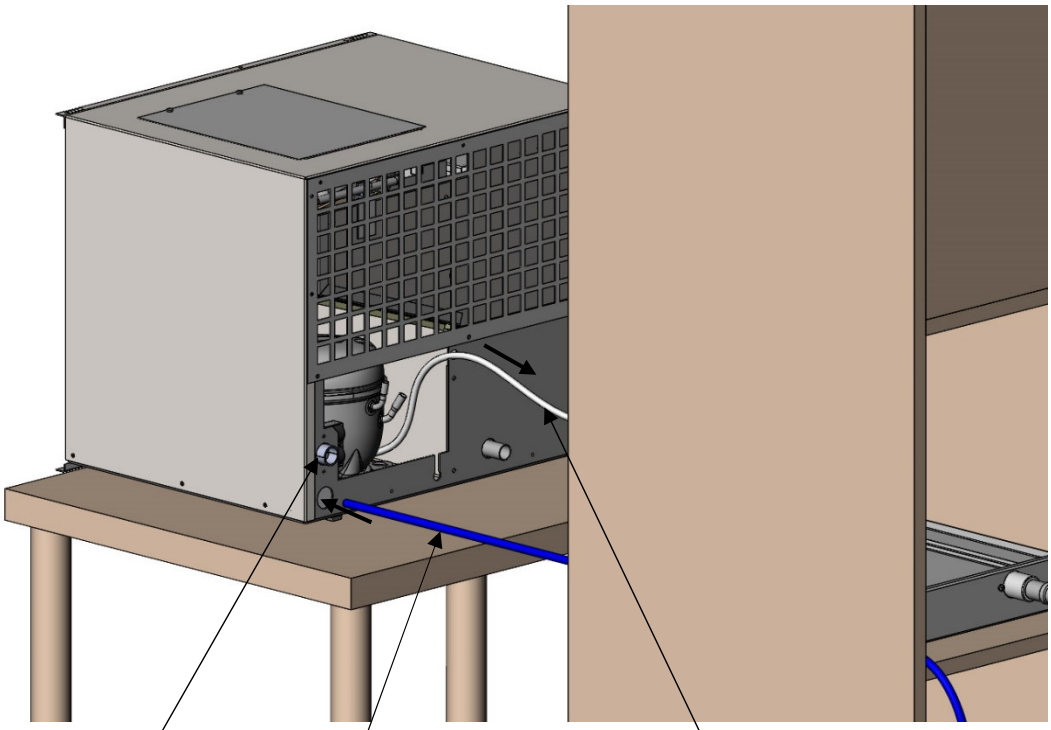

Kühlwasserablaufschlauch durch die runde Gehäuseöffnung nach vorne schieben.

Netzstecker durch die Einbaunische ziehen und in die Steckdose stecken.

Wasserzulaufschlauch (DN 8 mit 2x ÜM ¾“) mit dem Trinkwasseranschluß am Gerät und dem Wasserhahn (Trinkwasser/ Kaltwasser) verbinden. Dabei darauf achten, dass die Gummidichtung richtig liegt. Mit der Hand so festschrauben, dass die Verbindung dicht ist.

Wasserhahn (Wasserabsperrventil) öffnen. Alle Wasseranschlüsse im Zu- und Ablauf auf Dichtheit prüfen.

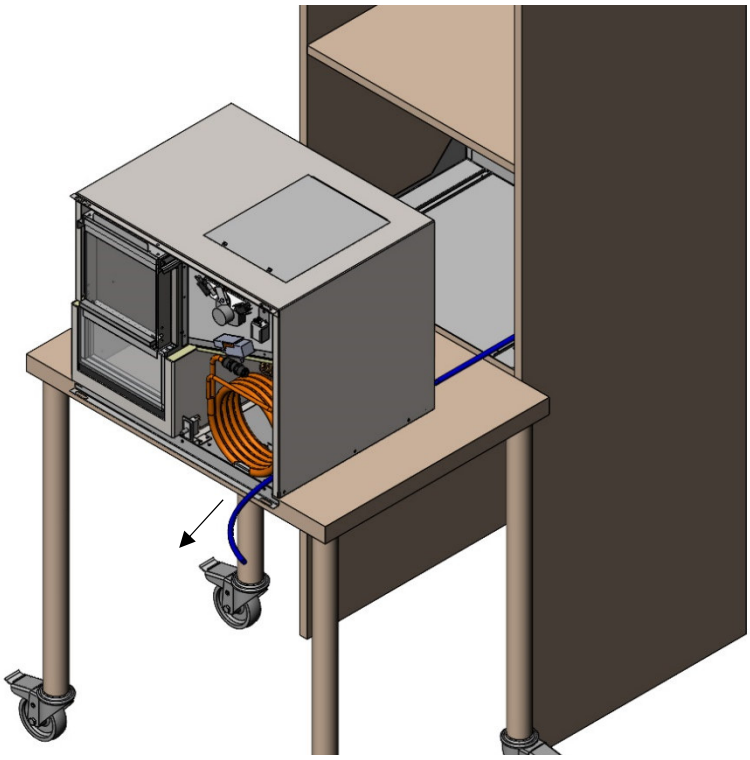

Den Kühlwasserablaufschlauch vorsichtig nach vorne herausziehen, so weit wie möglich.

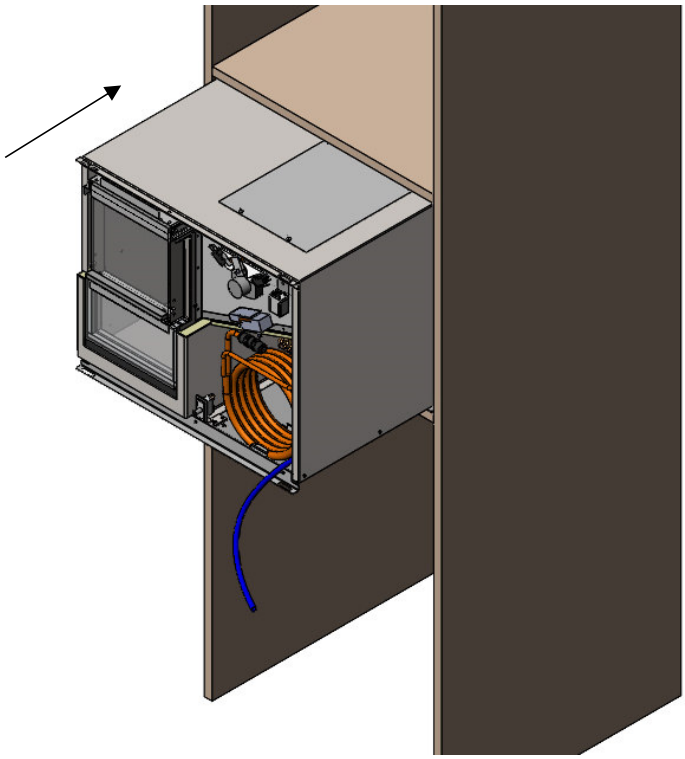

Maschine auf die Führungsschienen des Einschubrahmens stellen und vorsichtig nach hinten einschieben, dabei darauf achten, daß sich keiner der Schläuche hochstellt oder geknickt wird; der Wasserablauf könnte dadurch verhindert werden.

Beim Einschieben darauf achten, daß der Kühlwasserablaufschlauch nicht in der Maschine hängen bleibt oder sich feststeckt.

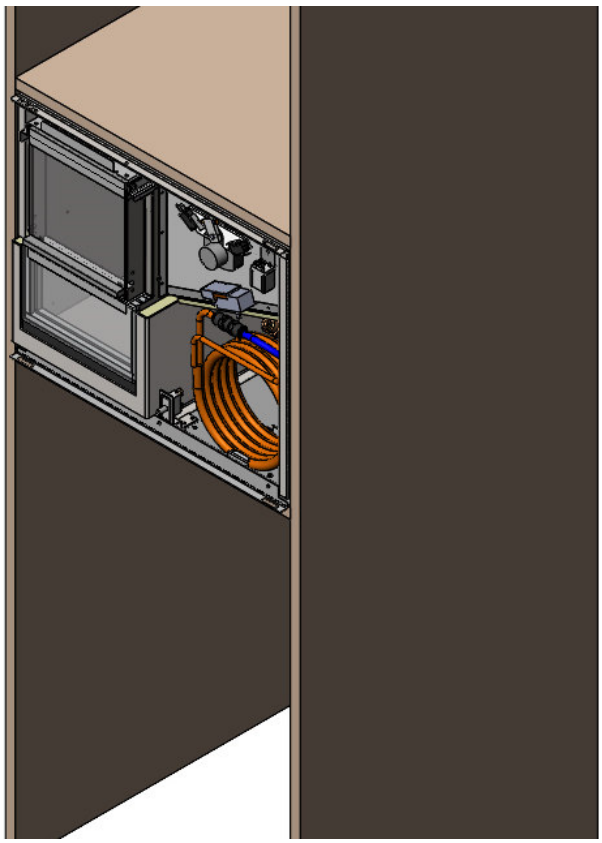

Wenn der Eisbereiter komplett eingeschoben ist, den Kühlwasserablaufschlauch auf die passende Länge zuschneiden, und in die Steckverbindung am Kondensator stecken, mit dem Sicherungsring fixieren.

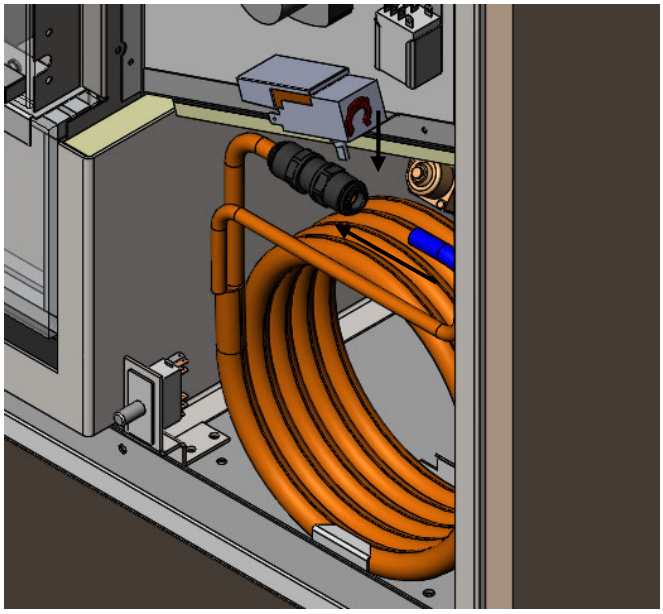

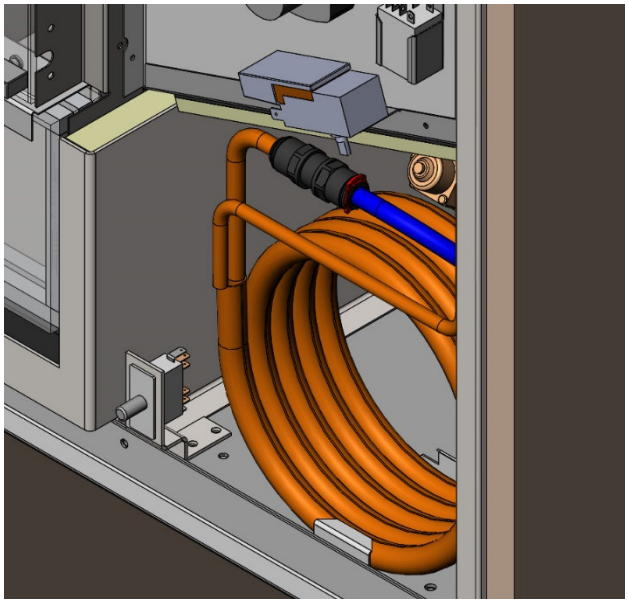

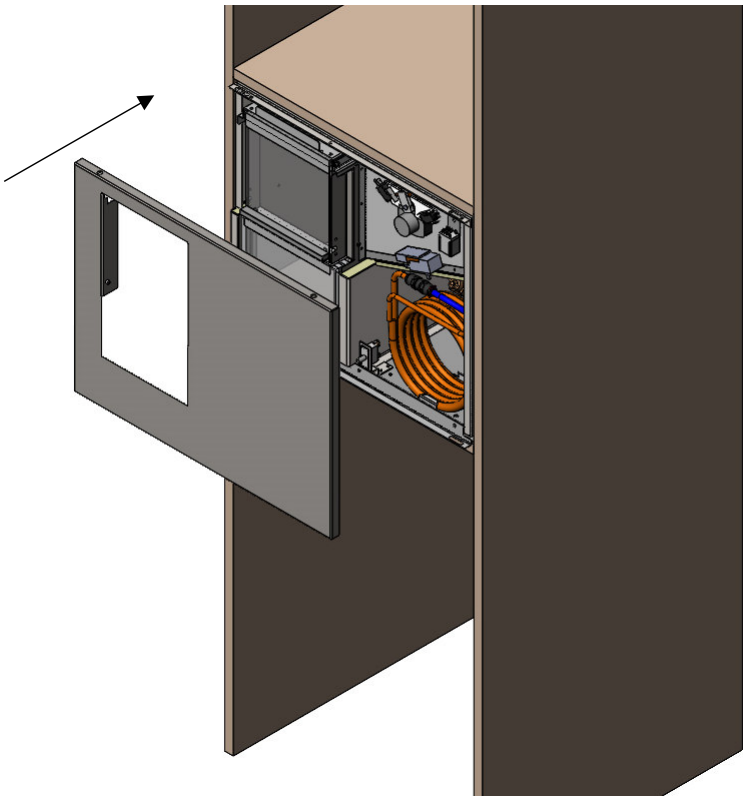

Frontblech wieder montieren (siehe „Montagehinweis Frontblech“). Bitte darauf achten, daß der Produktionsschalter (im Vorratsbehälter oben) ausgeschaltet (nach rechts gedrückt) ist.